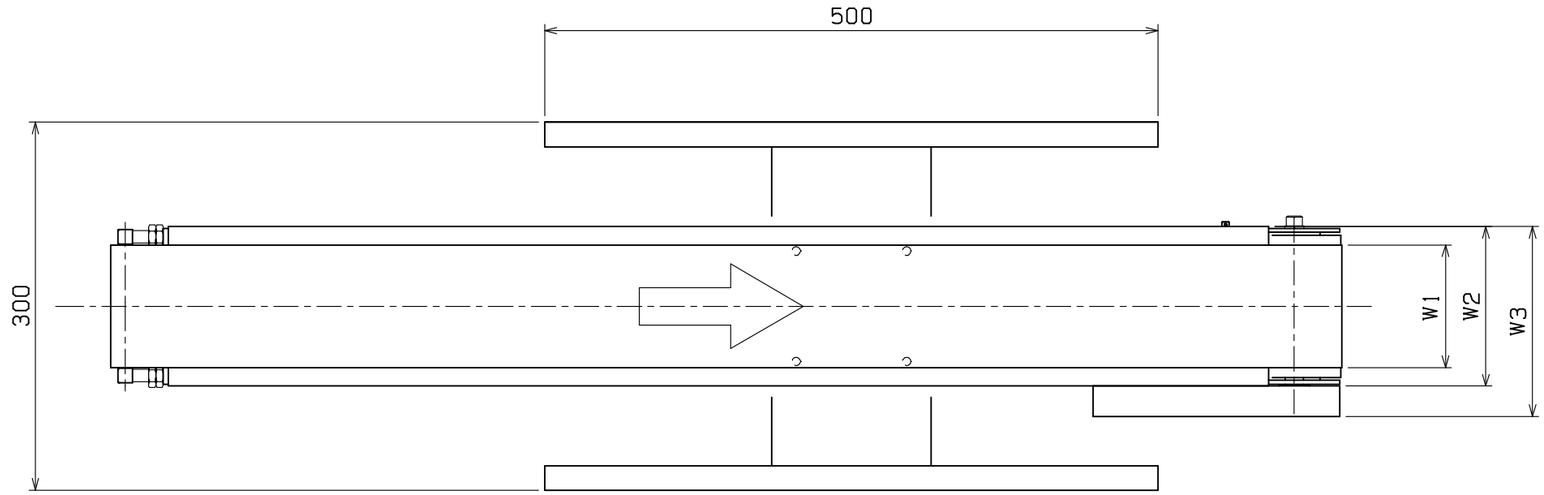
500
300
W1
W2
W3

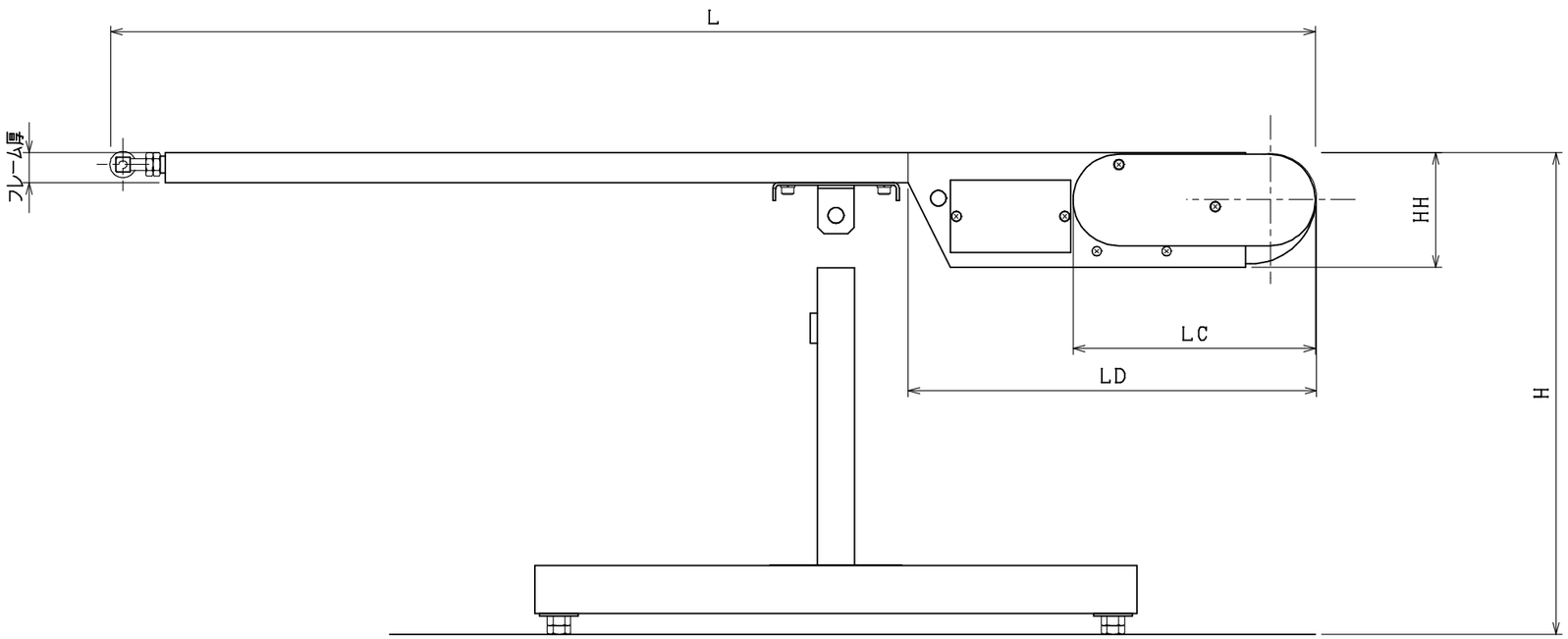
L
フレーム厚
HH
LC
LD
H